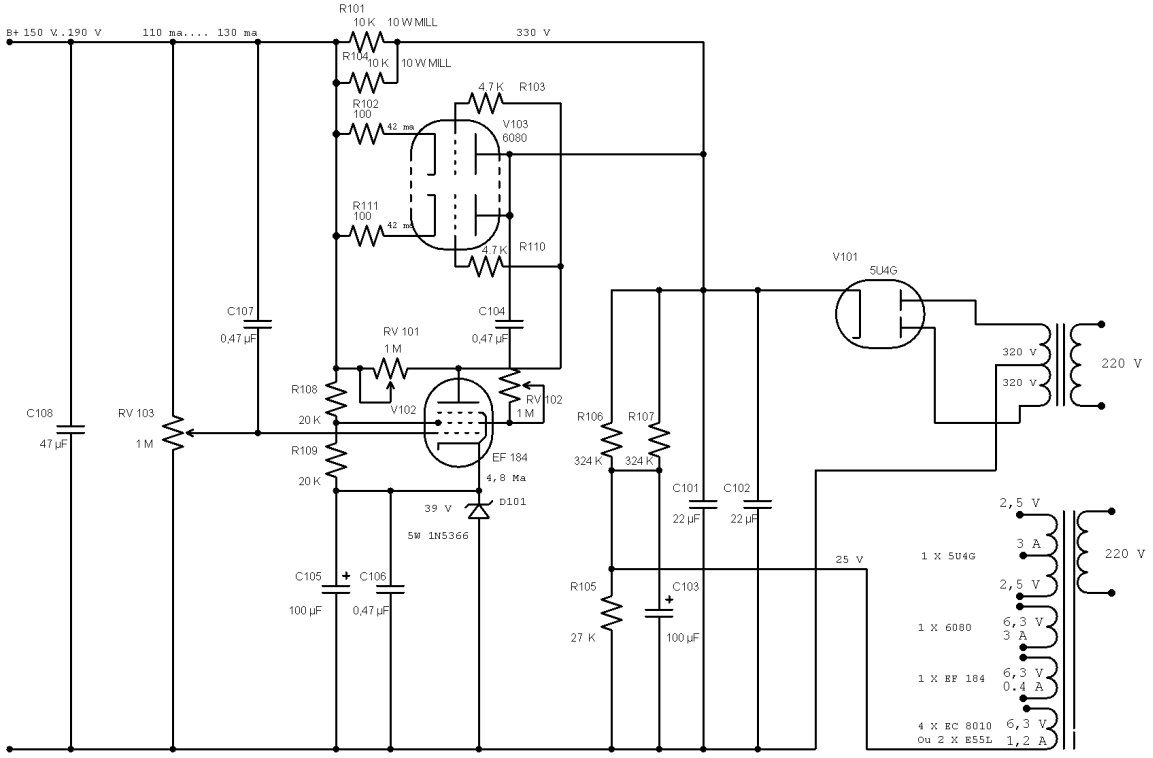

SPUD MANIA AMPLIFIER'S		
SPUD POWER SUPPLY MONO		
EBA	Rev 1.0 2013-12-07	Page n°