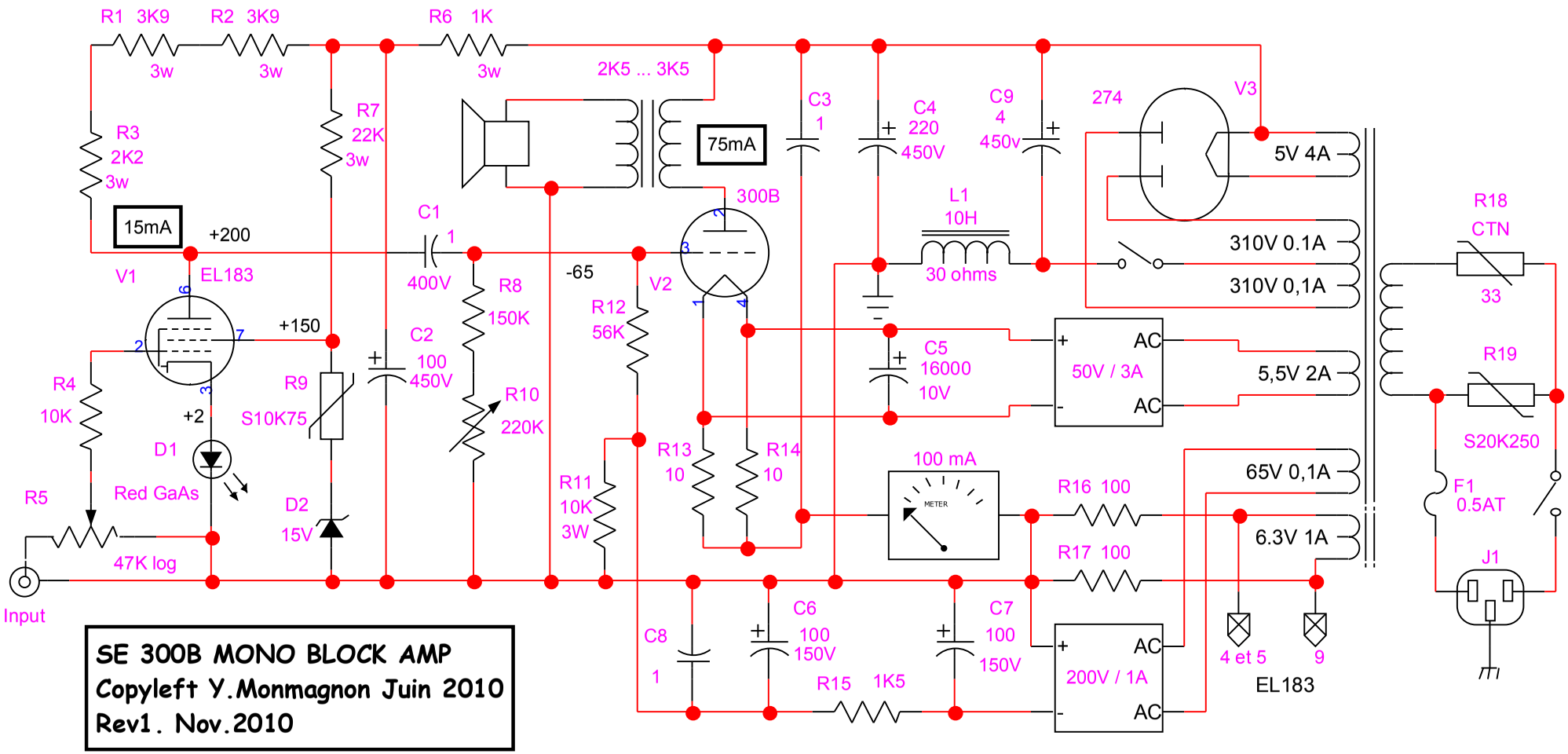

SE 300B MONO BLOCK AMP
Copyleft Y.Monmagnon Juin 2010
Rev1. Nov.2010