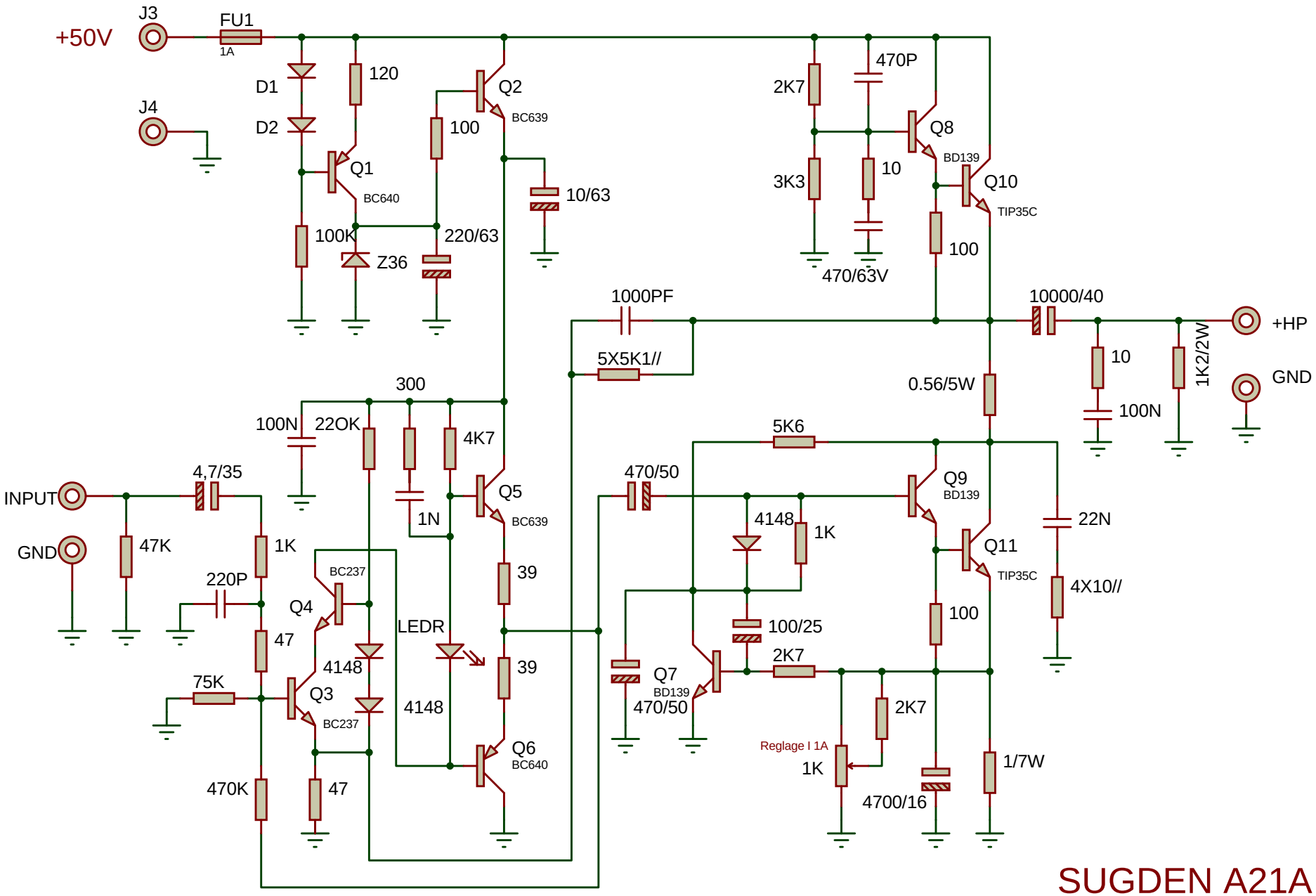
+50V
J3
FU1
1A
J4
D1
D2
120
Q1
BC640
100K
Z36
Q2
BC639
100
220/63
10/63
2K7
470P
Q8
BD139
3K3
10
470/63V
Q10
TIP35C
100
1000PF
5X5K1//
10000/40
+HP
GND
10
100N
1K2/2W
0.56/5W
300
100N
22OK
4K7
5K6
470/50
Q9
BD139
INPUT
GND
4,7/35
47K
1K
220P
BC237
Q4
1N
Q5
BC639
39
4148
1K
Q11
TIP35C
22N
4X10//
LEDR
47
4148
39
100/25
100
75K
Q3
BC237
4148
Q7
BD139
470/50
2K7
2K7
Reglage I 1A
1K
Q6
BC640
470K
47
4700/16
1/7W
SUGDEN A21A