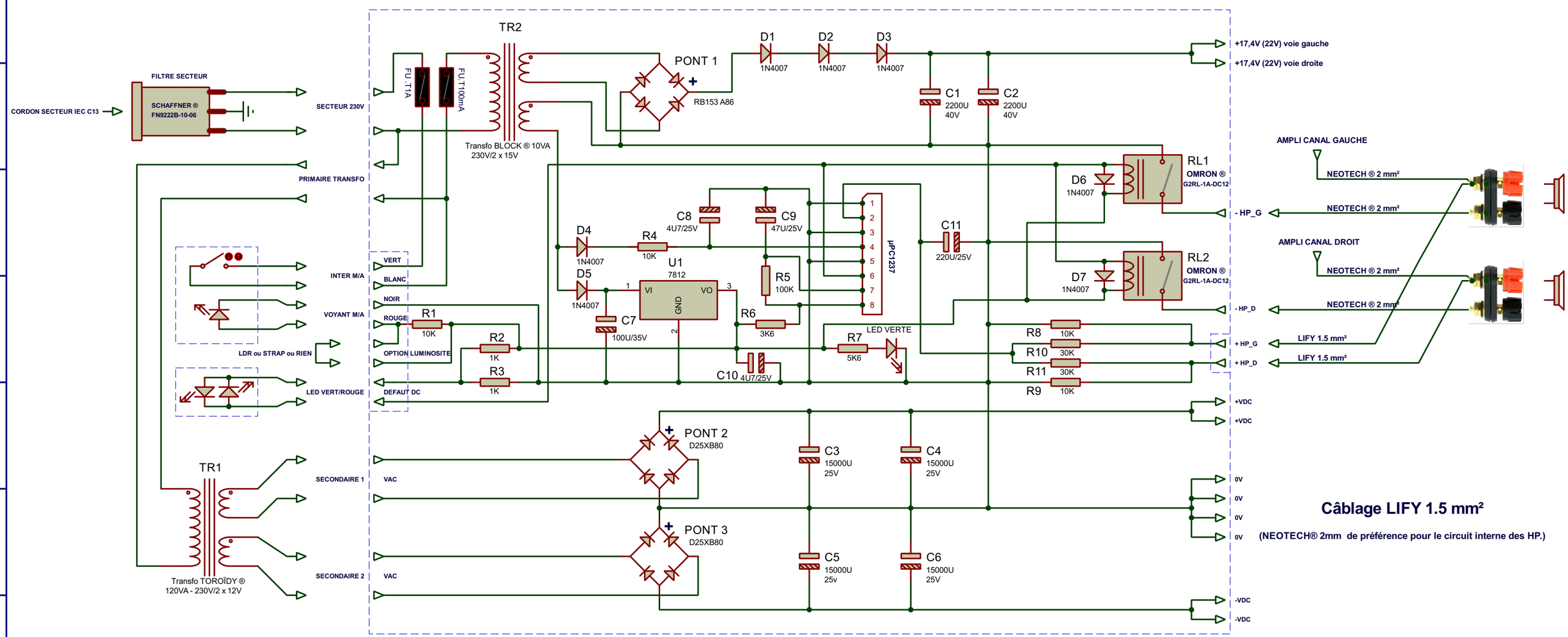

Câblage LIFY 1.5 mm²

(NEOTECH® 2mm de préférence pour le circuit interne des HP.)

ALIMENTATION
CD20170601
Version K209 Grand_Floyd